Berøringssikre plug-in kontakter

3M's berøringssikre plug-in kontakter (skjermkontakter), for tilkobling av PEX-isolert kabel til bryteranlegg og transformatorer leveres i silikon-gummi eller EPDM-gummi. De er tilgjengelig som rettkontakter, vinkelkontakter og T-kontakter. Kontaktene er støpt i en del med integrert feltstyrer. Alle komponenter er inkludert i settene, også kabelsko, noe som gir en rask og enkel montering.
Et sett kan dekke flere tverrsnitt og spenningsområder, dette forenkler lagerholdet.
I programmet er det også tilleggsutstyr som overspennings-avledere og testadaptere.
Kontaktene er vanntette og møter europeiske standarder som: Cenelec HD 629.1.S1 og IEC 60502-4.

3M berøringssikre plug-in kontakter, laget i silikongummimateriale, har integrert feltfordeler, leveres med skrukabelsko og komplette sett for tre faser. Kontaktene finnes som 630A T-kontakter, 250A vinkelkontakt og 250A rettkontakter.

Egenskaper med 3M's berøringssikre kontakter i silikongummi:
- Silikon er ikke brennbart og er UV-bestandig
- Tåler visse kjemikalier og oljer
- Et sett dekker flere tverrsnittsområder
- Gir et skjermet og vanntett system
- Er rask og enkel å installere
- Alle deler er inkludert for å terminere tre faser
- Møter kravene i Cenelec HD 629.1 og IEC 60502-4

Hvilke fordeler gir dette for montør og bruker:
- Føyelig og dermed lett å montere
- Gir beskyttelse ved tilfeldig berøring
- Tar liten plass, bygger lite
- Kan spenningssettes umiddelbart etter montering

3M berøringssikre plug-in kontakter, i EPDM-gummi, leveres i komplette sett for tre faser. T-kontaktene (630A) har skrukabelsko, vinkelkontaktene (250A) og rettkontaktene (250A) leveres med presskabelsko.

Egenskaper med 3M's berøringssikre kontakter i EPDM:
- Laget i EPDM-gummi av høy kvalitet, 100% fabrikktestet
- Kontaktene leveres i en del med integret kapsitivt testpunkt
- De gir et skjermet og vanntett system
- Er rask og enkel å installere
- Alle deler er inkludert for å terminere tre faser
- Møter kravene i Cenelec HD 629.1 og IEC 60502-4

Hvilke fordeler gir dette for montør og bruker:
- Krever ingen spesialkunnskap eller spesielt verktøy
- Gir beskyttelse ved tilfeldig berøring
- Tar liten plass, bygger lite
- Kan spenningssettes umiddelbart etter montering

3M berøringssikre T-kontakter 630A 12-24-36kV i silikon-gummi

Tekniske data:
Maksimal driftsspenning 24kV
Innpulsspenning 125kV
Holdespenning AC (5 min) 57kV
Merkestrøm 630A
3M berøringssikre plug-in kontakter er laget i silikongummi.
Alle komponenter, for tre faser, er inkludert i settene for en rask og enkel installasjon.
Kontaktene leveres med skrukabelsko og to sett dekker 12 og 24kV fra 25mm² til 240mm².

3M Produktnummer	El.nummer	Produktbeskrivelse	12kV Tverrsnitt mm²	24kV Tverrsnitt mm²
93-EE 705-6/95	1165842	T-kontakt, 630 A, 12-24kV, m/skrukabelsko, settet	50 - 95	25 - 95
93-EE 705-6/240	1165843	dekker 3 faser	95 - 240	95 - 240
93-EE 705-6/400		T-kontakt, 630 A, 24 kV m/presskabelsko, settet		400
93-EE 705-6/630		dekker 3 faser		630
93-EE 718-6	1165835	Påbyggingskontakt 630A, passer til T-kontakt 93-EE 705-6/240	240	150-240

3M Produktnummer	El.nummer	Produktbeskrivelse	36kV Tverrsnitt mm²
94-EE705-6/150	1165820	T-kontakt, 630A, 36kV, m/presskabelsko, settet	150
94-EE705-6/240	1165821	dekker 3 faser	240

3M T-kontakter montert i et bryteranlegg

3M berøringssikre T-kontakter bygger lite og det gjør at det blir god plass mellom tilkoblingspunktene. Dette er en fordel hvis påbyggingsplugg eller overspenningsavleder skal benyttes. Kontaktene er laget i silikongummi som gjør monteringen smidigere også i lave temperaturer.
Kontaktene leveres med skrukabelsko som forenkler montasjen. Produseres i Europa, for 3M, av en anerkjent produsent.

3M berøringssikre rettkontakter 250A 12-24kV i silikon-gummi

Tekniske data:
Maksimal driftsspenning 24kV
Innpulsspenning 125kV
Holdespenning AC (5 min) 57kV
Merkestrøm 250A
3M berøringssikre rettlkontakt er laget i silikongummi.
Alle komponenter, for tre faser, er inkludert i settet for en rask og enkel installasjon. Kontaktene leveres med skrukabelsko.
Et sett 3M vinkelkontakt dekker 12 og 24kV fra 25 til 95 mm².

3M Produktnummer	El.nummer	Produktbeskrivelse	12kV Tverrsnitt mm²	24kV Tverrsnitt mm²
92-EE 600-2/25	1165825	Rettkontakt, 250 A, 12kV, m/skrukabelsko, settet dekker 3 faser	25	
92-EE 600-2/50			50	
92-EE 600-2/95	1165829		95	
93-EE 600-2/25	1165836	Rettkontakt, 250 A, 24kV, m/skrukabelsko, settet dekker 3 faser		25
93-EE 600-2/50	1165838			50
93-EE 600-2/95	1165840			95

3M berøringssikker vinkelkontakt 250A 12-24kV i silikon-gummi

Tekniske data:
Maksimal driftsspenning 24kV
Innpulsspenning 125kV
Holdespenning AC (5 min) 57kV
Merkestrøm 250A
3M berøringssikre vinkelkontakt er laget i silikongummi. Alle komponenter, for
tre faser, er inkludert i settet for en rask og enkel installasjon.
Kontaktene leveres med skrukabelsko.
Et sett 3M vinkelkontakt dekker 12 og 24kV fra 25 til 95 mm².

3M Produktnummer	El.nummer	Produktbeskrivelse	12kV Tverrsnitt mm²	24kV Tverrsnitt mm²
93-EE 605-2/95	1165803	Vinkelkontakt, 250 A, 12-24kV, m/skrukabelsko, settet dekker 3 faser	25 - 95	25 - 95

3M berøringssikre T-kontakter 630A 24kV i EPDM gummi

Maksimal driftsspenning 24kV, Innpulsspenning 125kV
Holdespenning AC (5 min) 57kV, Merkestrøm 630A
3M berøringssikre plug-in kontakter er laget i EPDM-gummi.
Alle komponenter, for tre faser, er inkludert i settene for en rask og enkel installasjon.
Kontaktene leveres med skrukabelsko.

3M Produktnummer	El.nummer	Produktbeskrivelse	24kV Tverrsnitt mm²
93-EE 925-6/95MC	1165860	T-kontakt, 630 A, 24 kV m/skrukabelsko, settet dekker 3 faser	95
93-EE 935-6/150MC	1165861		150
93-EE 955-6/240MC	1165862		240
93-EE 975-6/400MC	1165863		400

3M berøringssikker vinkelkontakt 250A 24kV i EPDM-gummi

Maksimal driftsspenning 24kV, Innpulsspenning 125kV
Holdespenning AC (5 min) 57kV, Merkestrøm 250A
3M berøringssikre vinkelkontakt er laget i EPDM-gummi. Alle komponenter, for tre faser, er inkludert i settet for en rask og enkel installasjon.
Kontaktene leveres med presskabelsko.

3M Produktnummer	El.nummer	Produktbeskrivelse	24kV Tverrsnitt mm²
93-EE 815-2/50D	1165864		50
93-EE 825-2/95D	1165865		95

3M berøringssikre rettkontakter 250A 24kV i EPDM-gummi

Maksimal driftsspenning 24kV, Innpulsspenning 125kV
Holdespenning AC (5 min) 57kV, Merkestrøm 250A
3M berøringssikre rettlkontakt er laget i EPDM-gummi. Alle komponenter, for tre faser, er inkludert i settet for en rask og enkel installasjon.
Kontaktene leveres med presskabelsko.

3M Produktnummer	El.nummer	Produktbeskrivelse	24kV Tverrsnitt mm²
93-EE 800-2/25D	1165866	Rettkontakt, 250 A, 24kV, m/presskabelsko, settet dekker 3 faser	25
93-EE 810-2/50D	1165867		50
93-EE 820-2/95D	1165868		95

Målsatte tegninger for 3M's berøringssikre kontakter i silikongummi

Dimensions of Silicone Plug-In

Elbow

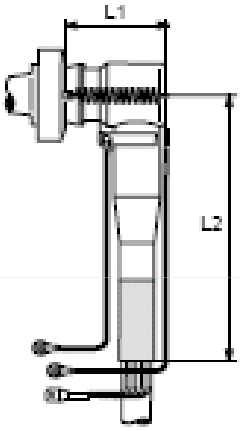

93-EE 605-2/95
L1: 105 mm
L2: 245 mm

93-EE 615-2/XX
L1: 114 mm
L2: 210 mm

Straight

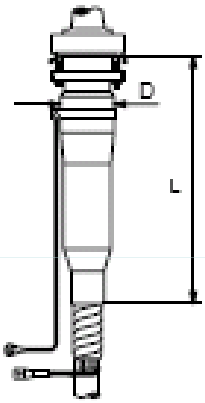

93-EE 600-2/XX
D: 68 mm
L: 277 mm

T-Shaped

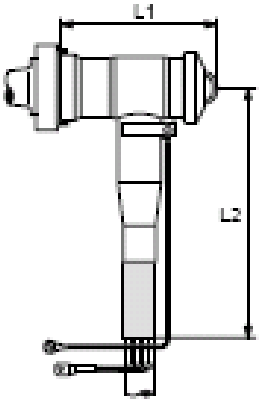

93-EE 705-6/XX
L1: 205 mm
L2: 275 mm

93-EE 705-4/XX
L1: 205 mm
L2: 275 mm

Coupling T-Plug

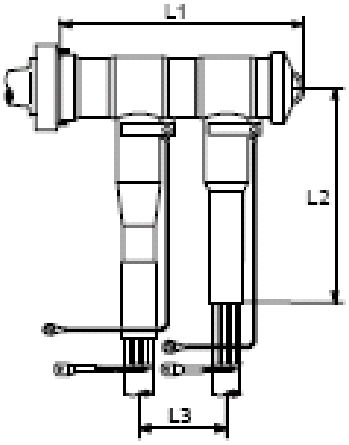

93-EE 718-6/XX
L1: 313 mm
L2: 242 mm
L3: 109 mm

T-Shaped

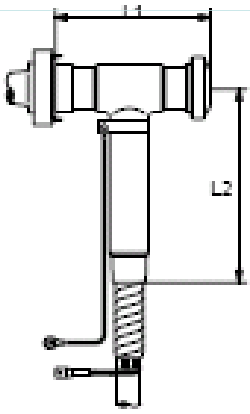

93-EE 715-6/XX
L1: 265 mm
L2: 260 mm

94-EE 705-6/XX
L1: 265 mm
L2: 260 mm

Surge Arrester MUT 23

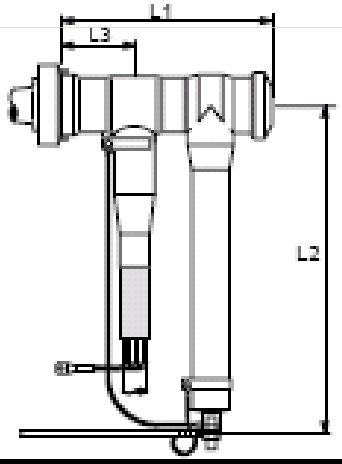

93-EE 705-6/XX + MUT 23
L1: 313 mm
L2: 415 mm
L3: 108 mm

3M ELECTRICAL PRODUCTS | AABBCC51278

Tilleggskomponenter for 3M's berøringssikre kontakter

El.nummer	Bilde-ilustrasjoner	Produktbeskrivelse	3M Produkt-nummer
1165850		**Skjøteplugg (T-kontakt med T-kontakt, 630A grensesnitt C)** **-** Koblingsstykke med skrutilkobling i den ene enden og kon (grensesnittC) i den andre enden.	KU 23.2
1165851		**Skjøteplugg for 630A utstyr, grensesnitt C** - Koblingsstykket som er konet i hver ende (grensesnitt C), kan tilkobles to 630A T-kontakter.	KU 33
1165853		**Testadapter for T-kontakt** - Testadapteren monteres på allerede monterte T-kontakter. Den skrues inn på bolten når isolasjonspluggen er fjernet.	PR 23.1
1165856		**Overspenningsavleder for 6 til 12 kV, 630A, 10kA** - Tilpasset T-kontakt type 93-EE-705-6/- gjennom skrutilkobling. - Avlederen er innkapslet og monteres direkte på T-kontakten - Beskytter bryteranlegg mot overspenninger som skyldes driftsmessige eller atmosfæriske årsaker	MUT 13
1165857		**Overspenningsavleder for 12 til 24 kV, 630A, 10kA** **-** Tilpasset T-kontakt type 93-EE-705-6/- gjennom skrutilkobling. - Avlederen er innkapslet, T-formet og monteres direkte på T-kontakten. - Beskytter bryteranlegg mot overspenninger som skyldes driftsmessige eller atmosfæriske årsaker.	MUT 23
1165858		**T-formet overspenningsavleder for 12 – 36 kV, 630A, 10kA** -Kan kobles direkte på gjennomføringen, grensesnitt C, eller til en T-kontakt ved hjelp av et koblingsstykke type KU33. - Avlederen er innkapslet, T-formet og er plassbesparende. - Beskytter bryteranlegg mot overspenninger som skyldes driftsmessige eller atmosfæriske årsaker	MUT 33

3M's produktsortiment til elektrobransjen

- Isolasjonstaper (Super 88, Super 33+, Scotch 780, Temflex 1600)
- Merketaper (Scotch 35, Scotch 780, Temflex 1600)
- Selvvulkaniserende taper (Scotch 23, Scotch 130C, Scotch 2228)
- Mastictaper (VM-tape, Scotch 2200, Scotch 2210)
- Spesialtaper (EMC-taper, korrosjonsbeskyttende taper, etc)
- Merkesystemer (Scotch Code, Scotch Lite, Post It)
- Festeprodukter (Scotchflex plaststrips, VHB tape, Dual Lok, etc)
- Innstøpingsmasser og fugemasser (Scotchcast™, Hi-Gel)
- Rense-, isolering- og forseglingssprayer
- Glidemiddel for kabeltrekking
- Koblingsklemmer og vrihylser (Scotchlok™)
- Fiberkontakter og koblingsbokser
- Varmkrymp formgods (Kabelskritt, endekopper)
- Varmkrymp slanger og rør
- Varmkrymp reparsjonsflak
- Kaldkrymp formgods (Kabelskritt, endekopper)
- Kaldkrymp rør (EPDM gummi, silikongummi)
- Varmkrymp 1kV kabelskjøter
- Kaldkrymp 1kV kabelskjøter
- Støpeskjøter (Scotchcast™)
- Varmkrymp 1kV endeavslutning
- Kaldkrymp endeavslutninger for PEX-kabel, 12-36kV (QT2)
- Plug-in berøringssikre kontakter, 12-36kV
- Kaldkrymp kabelskjøter for PEX-kabel, 12-24kV (QS2000)
- Overgangsskjøt papir/PEX (QS2000E)
- Klemfjærer
- Rense- og slipeprodukter for kabelrengjøring
- Instrumenter og kabelsøkerer (Scotchtrak, Dynatel)
- Støvmasker og gassmasker
- Hørselvern og øreproppper
- Hjelmer og hjelmutstyr
- Beskyttelsesbriller og vernebriller
- Vernedresser (engangs)
- Førstehjelpsutstyr

3M Norge AS
Avd. Elektroprodukter
Postboks 100
2026 Skjetten
Tlf: 06384
Fax: 63 84 17 88
Internett: www.3m.com/no